Ficha Técnica

DOBRADIÇA STARK CABEÇA CHATA

REF.18 - 88x75mm

DOBRADIÇA SEMI PESADA

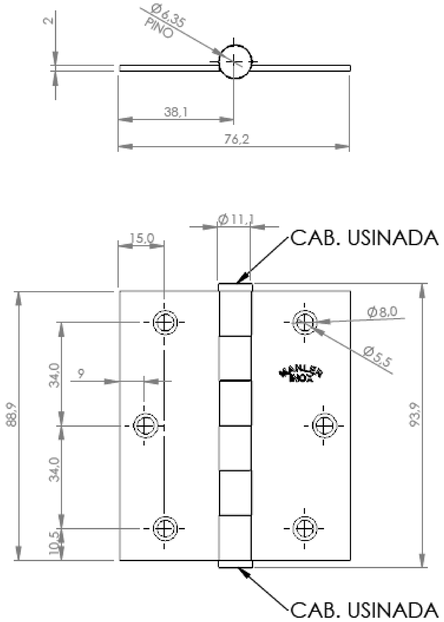

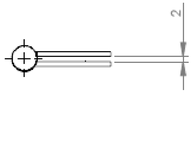

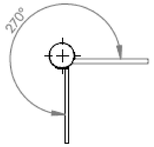

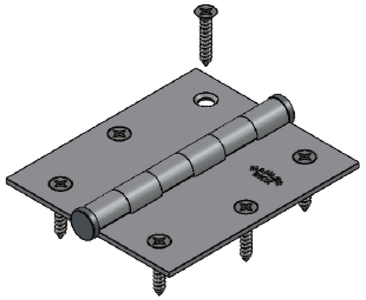

Porta com altura de 2100mm

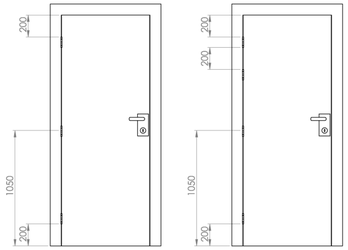

3 DOBRADIÇAS 4 DOBRADIÇAS

DIMENSIONAMENTO DE PEÇAS E REFORÇO

Aviso: Para esquadrias de fluxo frequente, fabricadas em alumínio e PVC, deve-se reforçar o interior do perfil, avaliar o quantitativo de peças em razão do dimensionamento de carga e realizar o correto posicionamento das dobradiças, a fim de evitar o desgaste da peça e do perfil.

Material:

INOX 304

TIPOS DE ACABAMENTOS:

Polido Acetinado Alto Brilho Black

INFORMAÇÕES TÉCNICAS

Polegadas	Medida nominal (mm)	Espessura (mm)	Eixo Interno (mm)	Furo (mm)	Escariado (mm)
3.½x3"	88x75	2	Ø 6,35	Ø 5,5	Ø 8,0

INFORMAÇÕES IMPORTANTES:

Dobradiça sem rolamento e sem anéis. Esta característica garante uma melhor distribuição no esforço mecânico..

REPOSIÇÃO:

Em caso de reposição, consulte as dimensões técnicas do produto.

Suportam até 50kg utilizando no mínimo 3 (três) peças.

6 Parafusos em Aço Inox Cabeça Chata Phillips (3,9x22mm)