Ficha Técnica

DOBRADIÇA HAMBURGUESA

REF.40 - 60mm

mahler inox desde 1958

GARANTIA CONTRA CORROSÃO

MAHLER INOX Consciência Ambiental

FABRICADO NO BRASIL ISO 9001

DOBRADIÇA LEVE

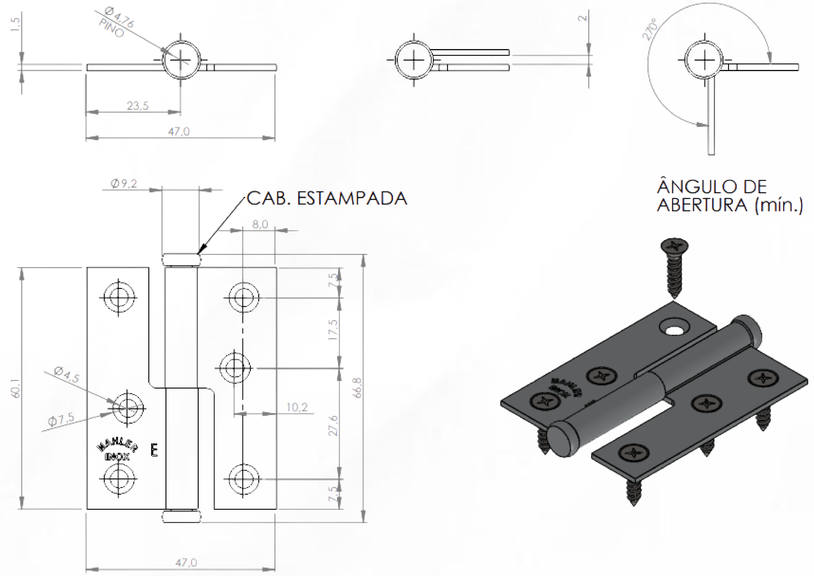

Material:

INOX 304

TIPOS DE ACABAMENTOS:

Polido

INFORMAÇÕES TÉCNICAS

Medida nominal (mm)	Espessura (mm)	Eixo Interno (mm)	Furo (mm)	Escariado (mm)
60	1,5	Ø 4,76	Ø 4,5	Ø 7,5

LADO DIREITO E ESQUERDO

Para entender o lado a ser comprado, primeiramente fique de frente para a porta. Se a esquadria se abrir para longe de você e à sua direita, ela exigirá dobradiças à direita.

Porta da direita Abertura interna | Porta da esquerda Abertura interna | Porta da direita Abertura exterior | Porta da esquerda Abertura exterior

DIMENSIONAMENTO DE PEÇAS E REFORÇO

Aviso: Para esquadrias de fluxo frequente, fabricadas em alumínio e PVC, deve-se reforçar o interior do perfil, avaliar o quantitativo de peças em razão do dimensionamento de carga e realizar o correto posicionamento das dobradiças, a fim de evitar o desgaste da peça e do perfil.

REPOSIÇÃO:

Em caso de reposição, consulte as dimensões técnicas do produto.

Suportam até 50kg utilizando (3) três peças.

6 Parafusos Cabeça Chata Phillips (3,5x16mm)