Ficha Técnica

DOBRADIÇA PALMELA

REF.36 - 63x100mm

mahler inox desde 1958

GARANTIA CONTRA CORROSÃO

MAHLER INOX Consciência Ambiental

FABRICADO NO BRASIL ISO 9001

DOBRADIÇA LEVE

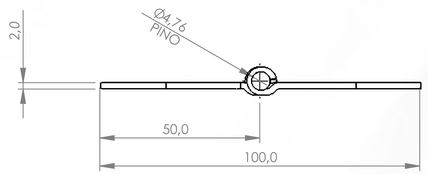

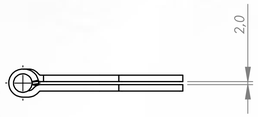

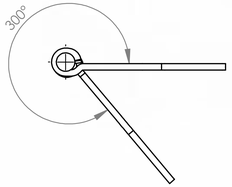

ÂNGULO DE ABERTURA (mín.)

Material:

INOX 304

TIPOS DE ACABAMENTOS:

Polido

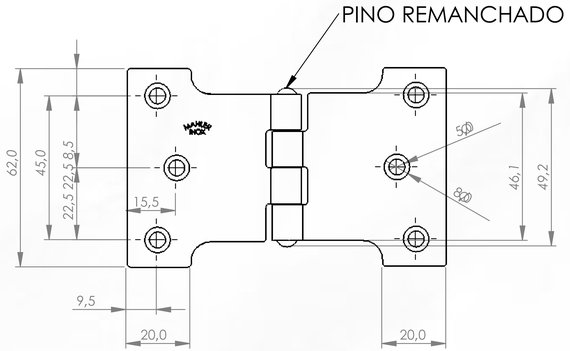

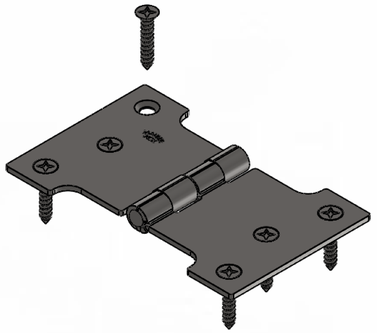

INFORMAÇÕES TÉCNICAS

Polegadas	Medida nominal (mm)	Espessura (mm)	Eixo Interno (mm)	Furo (mm)	Escariado (mm)
4"	63x100	2,0	Ø 4,76	Ø 5,0	Ø 8,0

REPOSIÇÃO:

Em caso de reposição, consulte as dimensões técnicas do produto.

Suportam até 50kg utilizando (3) três peças.

6 Parafusos Cabeça Chata Phillips (3,9x22mm)

DIMENSIONAMENTO DE PEÇAS E REFORÇO

Aviso: Para esquadrias de fluxo frequente, fabricadas em alumínio e PVC, deve-se reforçar o interior do perfil, avaliar o quantitativo de peças em razão do dimensionamento de carga e realizar o correto posicionamento das dobradiças, a fim de evitar o desgaste da peça e do perfil.