Ficha Técnica

DOBRADIÇA BIANEL C/ CANTOS RETOS

REF.04 - 88x75mm

mahler inox desde 1958

GARANTIA CONTRA CORROSÃO

MAHLER INOX Consciência Ambiental

FABRICADO NO BRASIL ISO 9001

DOBRADIÇA SEMI PESADA

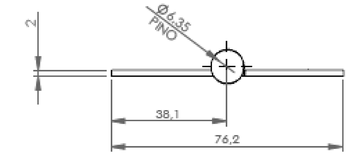

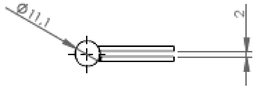

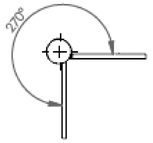

ÂNGULO DE ABERTURA (mín.)

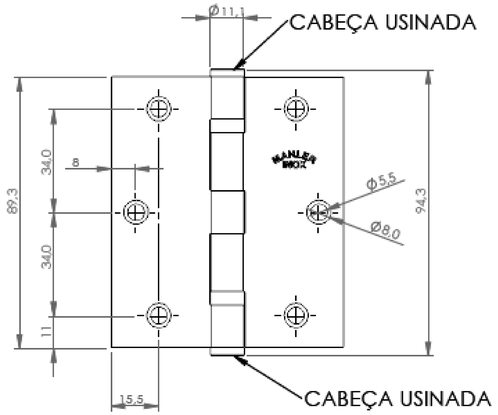

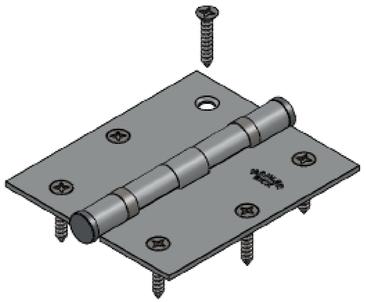

Porta com altura de 2100mm

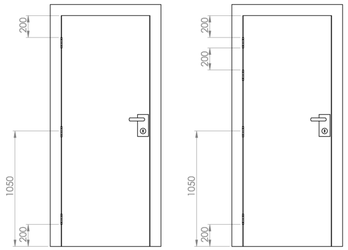

3 DOBRADIÇAS 4 DOBRADIÇAS

DIMENSIONAMENTO DE PEÇAS E REFORÇO

Aviso: Para esquadrias de fluxo frequente, fabricadas em alumínio e PVC, deve-se reforçar o interior do perfil, avaliar o quantitativo de peças em razão do dimensionamento de carga e realizar o correto posicionamento das dobradiças, a fim de evitar o desgaste da peça e do perfil.

Material: INOX 304

TIPOS DE ACABAMENTOS:

Polido Acetinado Alto Brilho

INFORMAÇÕES TÉCNICAS

Polegadas	Medida nominal (mm)	Espessura (mm)	Eixo Interno (mm)	Furo (mm)	Escariado (mm)
3.½ x 3"	88x75	2	Ø 6,35	Ø 5,5	Ø 8,0

INFORMAÇÕES IMPORTANTES:

O seu principal diferencial são os 2 (dois) anéis, feitos com barra maciça, para serem mais reforçados e resistentes.

REPOSIÇÃO:

Em caso de reposição, consulte as dimensões técnicas do produto.

Suportam até 50kg utilizando no mínimo 3 (três) peças.

6 Parafusos em Aço Inox Cabeça Chata Phillips (3,9x22mm)